bathroom therapy

GARANTIE 2

Référence : **401511010**

DEMI-COLONNE SUSP. DACCA - LARG. 35CM - COLORIS BOIS MIEL - 1 PORTE

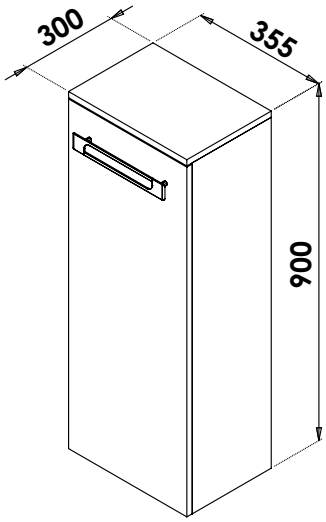

CARACTÉRISTIQUES	Demi-colonne à suspendre Finition : texturé bois de cerisier coloris miel Dimensions : Largeur : 35cm x Profondeur : 30cm x Hauteur : 90cm 1 Porte à fermeture amortie Poignées métalliques couleurs noir et chrome Revêtement intérieur finition mélaminé effet bois miel Caisson, façade et côtés en panneaux mélanimés (PPSM), épaisseur : 16mm Accessoires fournis : 2 étagères intérieures Livré pré-monté, sans visserie de fixation murale Fabrication européenne Norme PEFC
APPLICATIONS	NA
CONDITIONS D'UTILISATION	Convient uniquement pour l'application prescrite
COMPATIBILITÉ	Veiller à l'encombrement nécessaire au montage et à la pose de la colonne
PRÉCAUTION D'EMPLOI	Respecter les conditions de mise en œuvre sur l'emballage et la notice.

SPECIFICATIONS D'INSTALLATION	Permet l'équipement sanitaire des salles de bains et cuisine.
	N'est pas adapté pour une application autre que celle décrite ci-dessus. Notre garantie porte sur les défauts de matière ou de fabrication et s'applique dans les conditions définies par le fabricant. La garantie ne couvre pas les consommables, l'usure normale, les pièces mobiles, les dommages dus aux chocs
PRESCRIPTION DE POSE	• La demi-colonne à suspendre est associée au meuble de salle de bain à suspendre de la même collection pour compléter l'équipement de votre salle de bain. • Livré pré-monté. Etagères fournies. • De conception française et de fabrication européenne

AYOR Water & Heating solutions - 13 place Francheville - BP 202- 24052 Périgueux CT Cedex 9 - Tél. 05 53 02 69 70 - www.ayor.fr

ayor